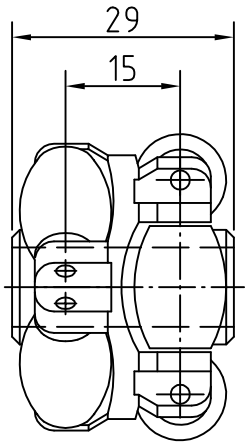

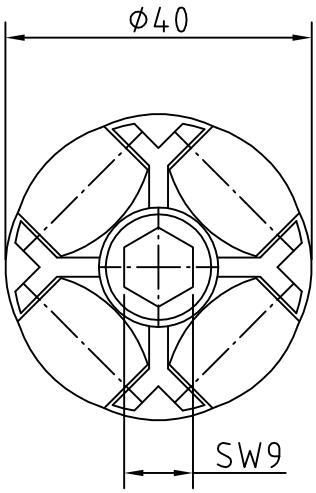

					Datum	Name
				Gez.	18.1.12	
				Verif.	18.1.12	Grs
	Änderung		Datum	Name	Verif.	

TRAPOROL GmbH
Industriestraße 1
48712 Gescher

Maßstab

Benennung ARG40

Oberfläche DIN ISO 1302

Freimaßtoleranzen DIN ISO 2768

Freistiche DIN 509

Gewicht

Werkstoff

Zeichng.-Nr.
–

Für diese Unterlagen behalten wir uns alle Rechte vor.
Zuwiderhandlungen verpflichten zu Schadensersatz. (vergl. DIN 34)

Art. Nr.

Plotdatum

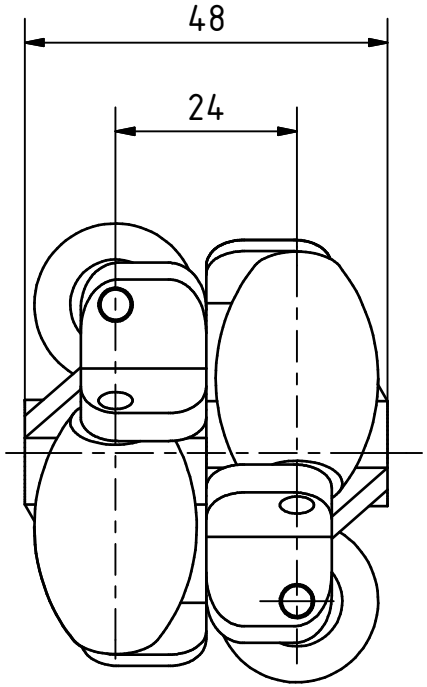

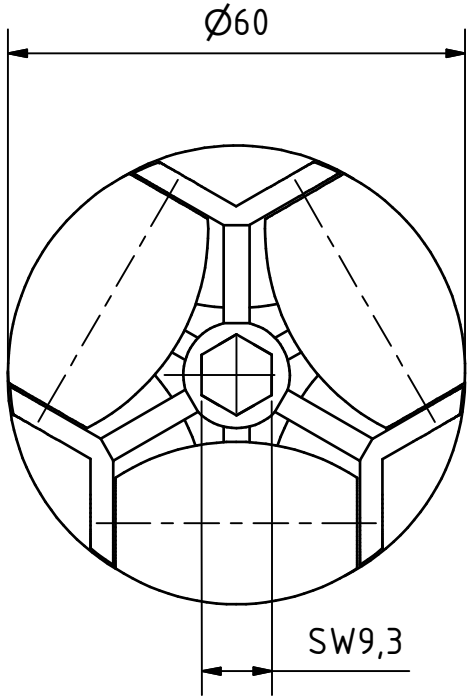

					Datum	Name
				Gez.	03.01.24	VoJ
				Verif.		
	Änderung	Datum	Name	Verif.		

ROS RollenTechnik

ROS Rollentechnik GmbH
Schildarpstraße 57
48712 Gescher

✓	✓	a ✓	b ✓	c ✓	Maßstab
✓ roh	✓	✓ Rz100	✓ Rz25	✓ Rz6.3	

Benennung: ARG60

Oberfläche DIN ISO 1302

Freimaßtoleranzen DIN ISO 2768 (m)

Freistiche DIN 509

Gewicht

Werkstoff

Zeichnungsnummer

Für diese Unterlagen behalten wir uns alle Rechte vor,
Zuwiderhandlungen verpflichten zu Schadensersatz, (vergl. DIN 34)

Artikelnummer

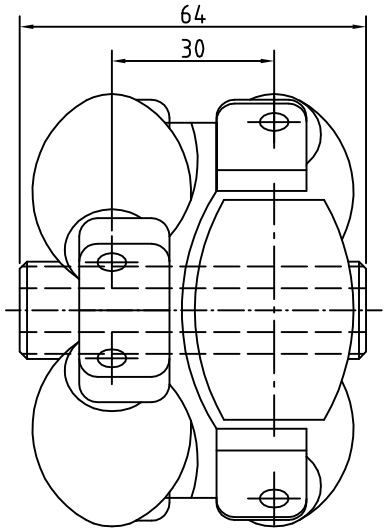

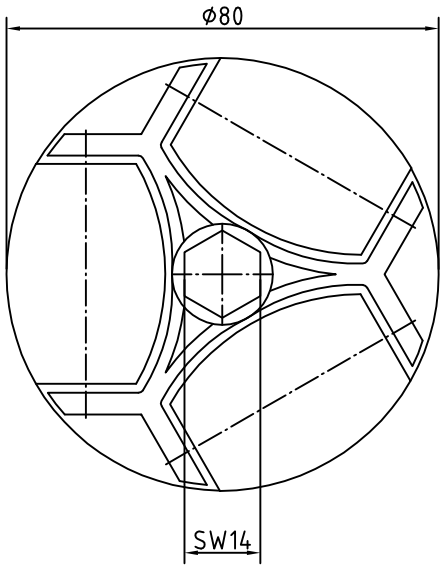

					Datum	Name	TRAPOROL GmbH Industriestraße 1 48712 Gescher	
				Gez.	18.1.12			
				Verif.	18.1.12	Grs		
Änderung		Datum	Name	Verif.				
	a	b	c	Maßstab			Benennung ARG80	
roh		Rz100	Rz25	Rz6.3				
Oberfläche DIN ISO 1302				Gewicht				
Freimaßtoleranzen DIN ISO 2768							Werkstoff	Zeichng.-Nr. –
Freistiche DIN 509								

Für diese Unterlagen behalten wir uns alle Rechte vor.
Zuwiderhandlungen verpflichten zu Schadensersatz. (vergl. DIN 34)

Art. Nr.

Plotdatum

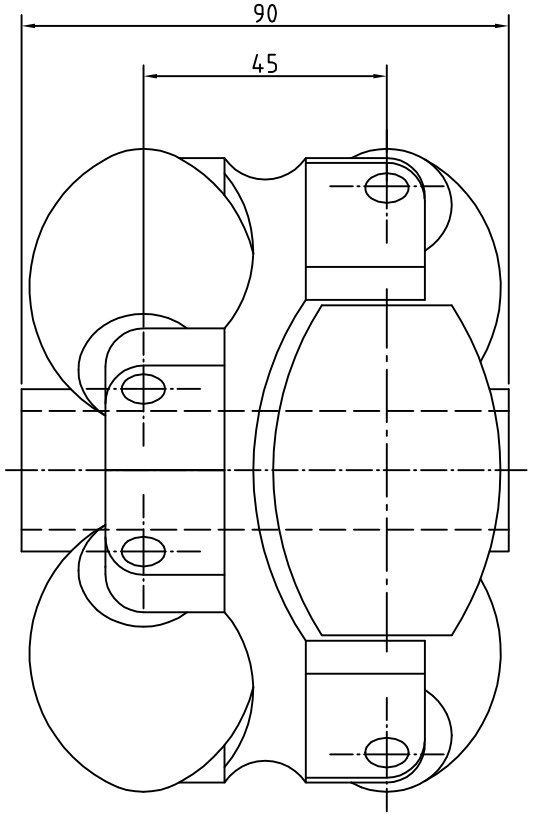

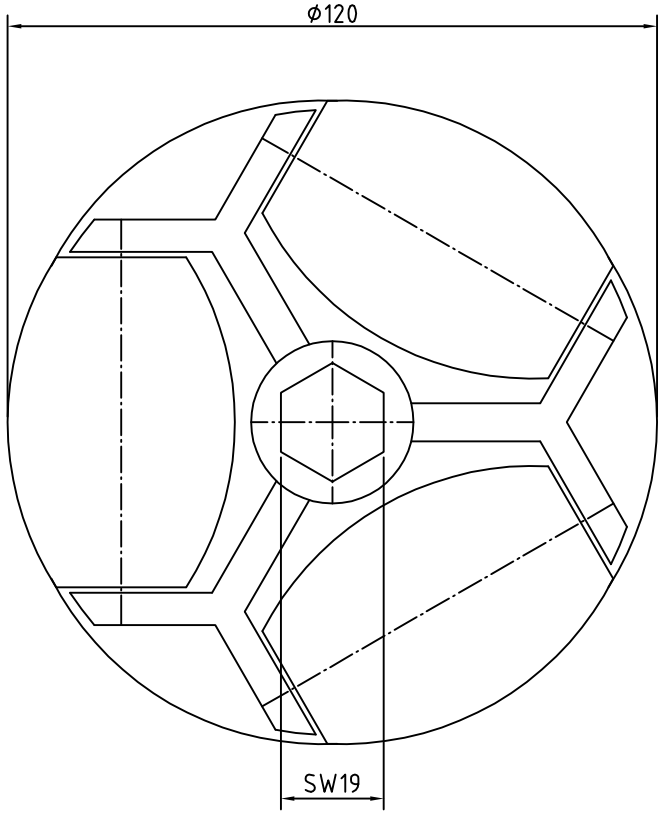

					Datum	Name	TRAPOROL GmbH Industriestraße 1 48712 Gescher	
				Gez.	18.1.12			
				Verif.	18.1.12	Grs		
Änderung		Datum	Name	Verif.				
a	b	c		Maßstab			Benennung ARG120	
roh	Rz100	Rz25	Rz6.3					
Oberfläche DIN ISO 1302				Gewicht				
Freimaßtoleranzen DIN ISO 2768							Werkstoff	Zeichng.-Nr. –
Freistiche DIN 509								

Für diese Unterlagen behalten wir uns alle Rechte vor.
Zuwiderhandlungen verpflichten zu Schadensersatz. (vergl. DIN 34)

Art. Nr.

Plotdatum

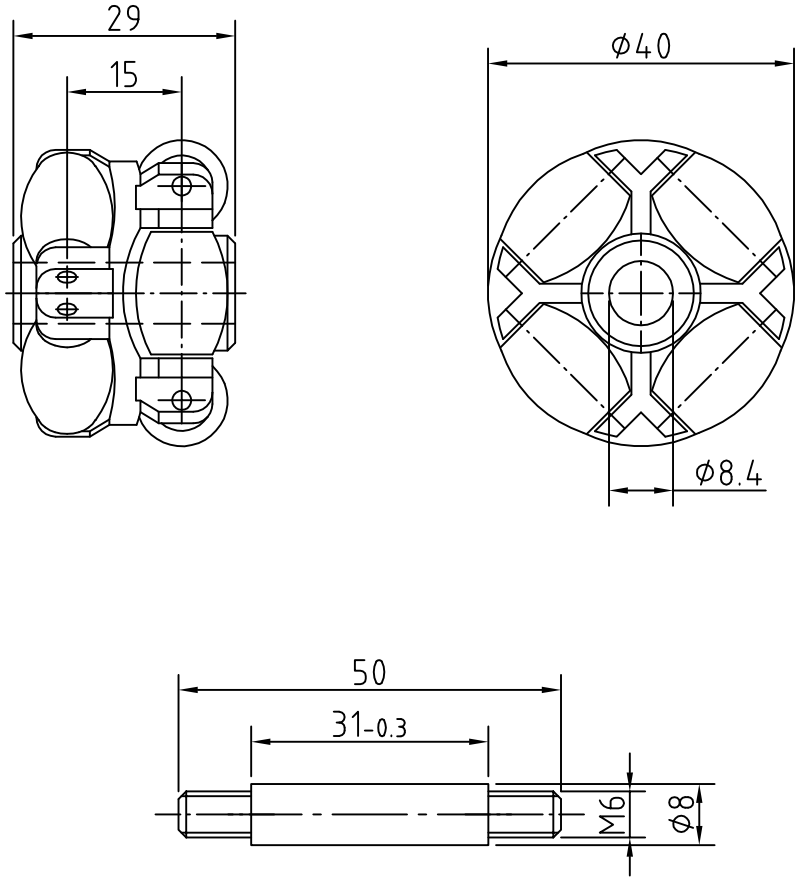

					Datum	Name
				Gez.		
				Verif.		
	Änderung	Datum	Name	Verif.		

√	√	a √	b √	c √	Maßstab
roh √	√	Rz100 √	Rz25 √	Rz6.3 √	
Oberfläche DIN ISO 1302					Gewicht
Freimaßtoleranzen DIN ISO 2768					
Freistiche DIN 509					

TRAPOROL GmbH
Industriestraße 1
48712 Gescher

Benennung ARS40

Werkstoff

Zeichng.-Nr.
–

Für diese Unterlagen behalten wir uns alle Rechte vor.
Zuwiderhandlungen verpflichten zu Schadensersatz. (vergl. DIN 34)

Art. Nr.

Plotdatum

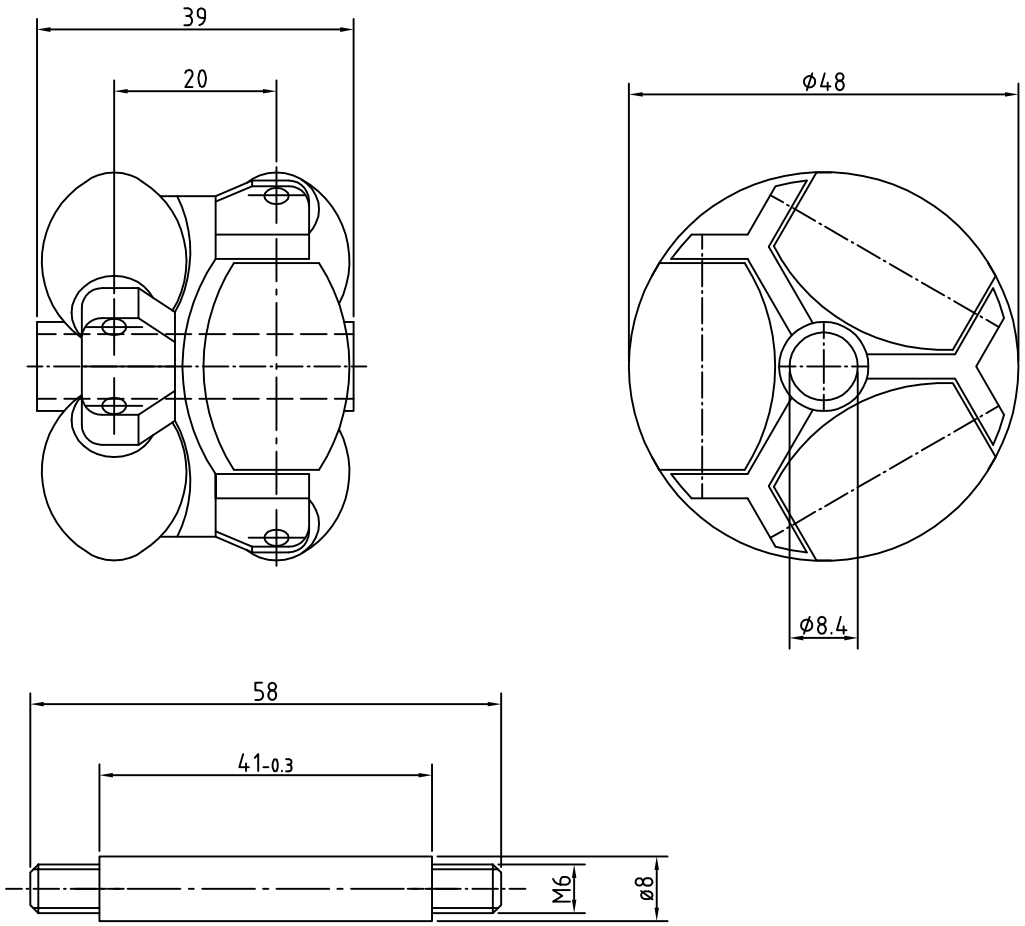

						Datum	Name	TRAPOROL GmbH Industriestraße 1 48712 Gescher	
					Gez.				
					Verif.				
Änderung		Datum	Name		Verif.				
✓	✓	a ✓	b ✓	c ✓	Maßstab			Benennung ARS48	
roh ✓	✓	Rz100 ✓	Rz25 ✓	Rz6.3 ✓					
Oberfläche DIN ISO 1302					Gewicht				
Freimaßtoleranzen DIN ISO 2768								Werkstoff	Zeichng.-Nr. –
Freistiche DIN 509									
Für diese Unterlagen behalten wir uns alle Rechte vor. Zuwiderhandlungen verpflichten zu Schadensersatz. (vergl. DIN 34)								Art. Nr.	Plotdatum

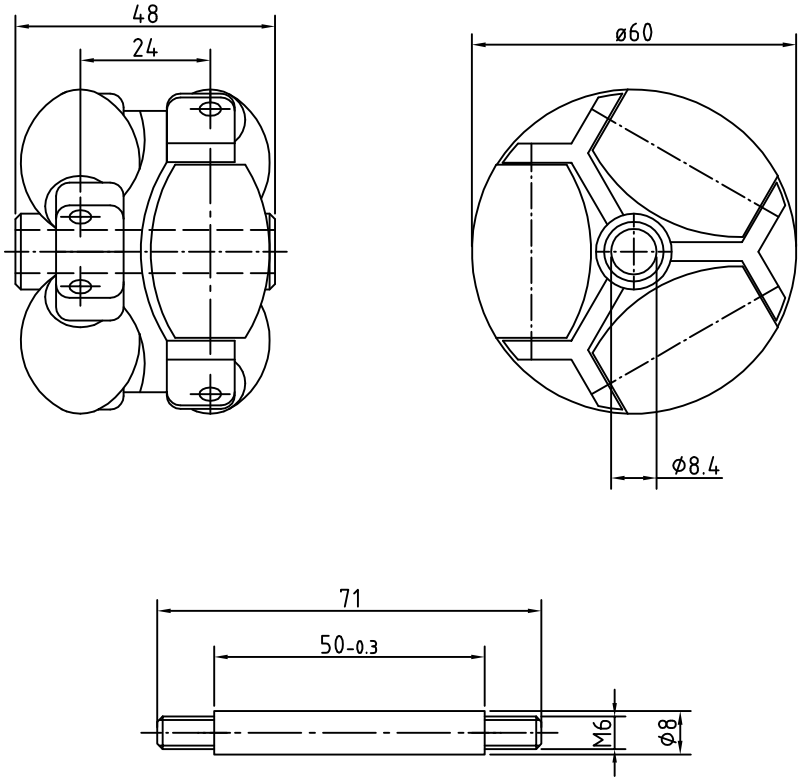

						Datum	Name	TRAPOROL GmbH Industriestraße 1 48712 Gescher	
					Gez.				
					Verif.				
Änderung		Datum	Name		Verif.				
✓	✓	a ✓	b ✓	c ✓	Maßstab			Benennung ARS60	
roh ✓	✓	Rz100 ✓	Rz25 ✓	Rz6.3 ✓					
Oberfläche DIN ISO 1302					Gewicht				
Freimaßtoleranzen DIN ISO 2768								Werkstoff	Zeichng.-Nr. –
Freistiche DIN 509									

Für diese Unterlagen behalten wir uns alle Rechte vor.
Zuwiderhandlungen verpflichten zu Schadensersatz. (vergl. DIN 34)

Art. Nr.

Plotdatum

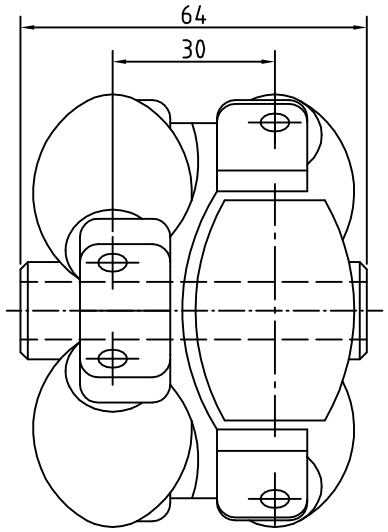

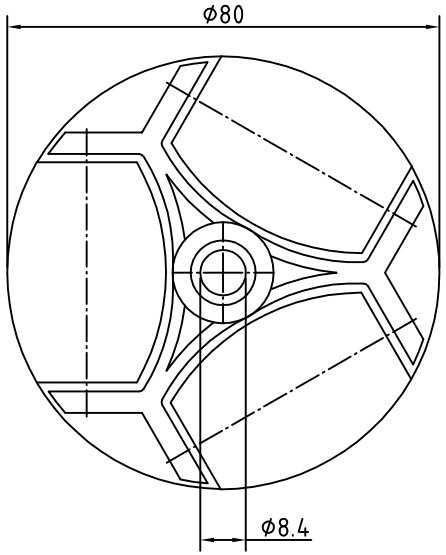

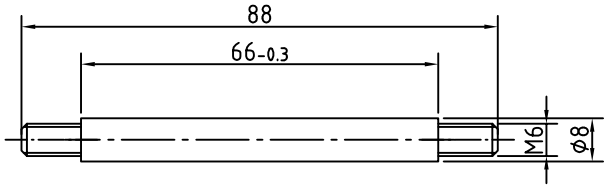

					Datum	Name	TRAPOROL GmbH Industriestraße 1 48712 Gescher	
				Gez.	18.1.12			
				Verif.	18.1.12	Grs		
Änderung		Datum	Name	Verif.				
✓ roh	✓	a ✓	b ✓	c ✓	Maßstab		Benennung ARS80	
✓	✓	✓ Rz100	✓ Rz25	✓ Rz6.3				
Oberfläche DIN ISO 1302					Gewicht			
Freimaßtoleranzen DIN ISO 2768							Werkstoff	Zeichng.-Nr. –
Freistiche DIN 509								

Für diese Unterlagen behalten wir uns alle Rechte vor.
Zuwiderhandlungen verpflichten zu Schadensersatz. (vergl. DIN 34)

Art. Nr.

Plotdatum

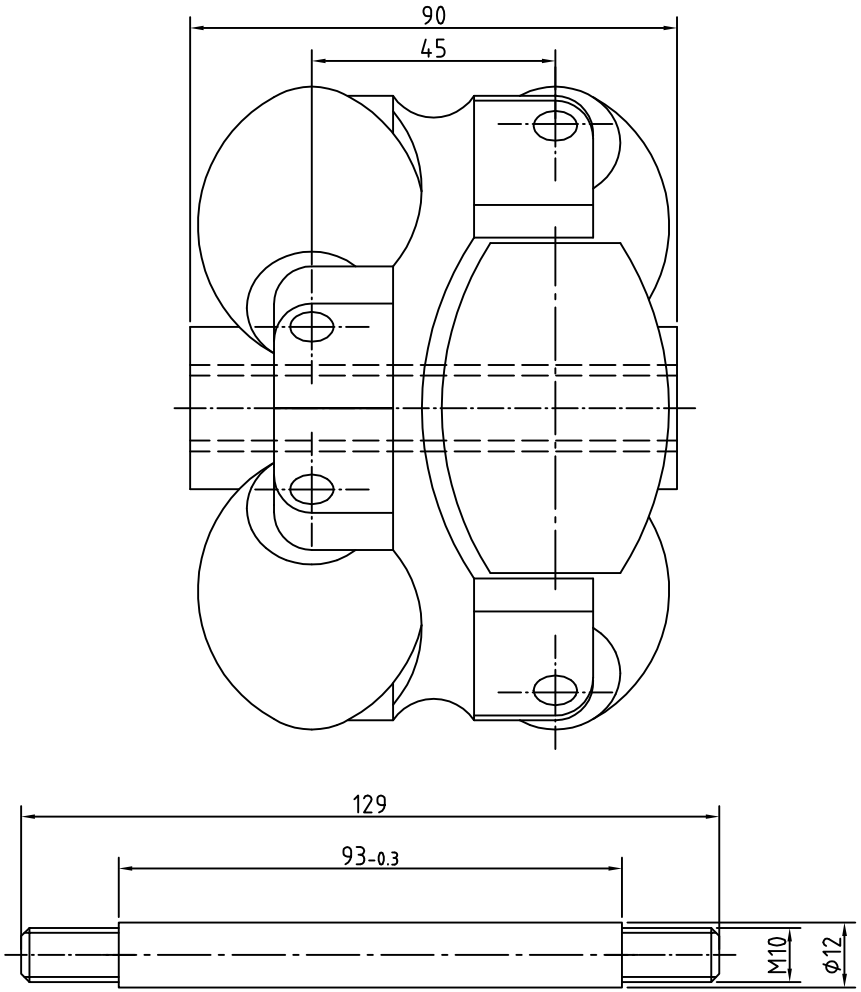

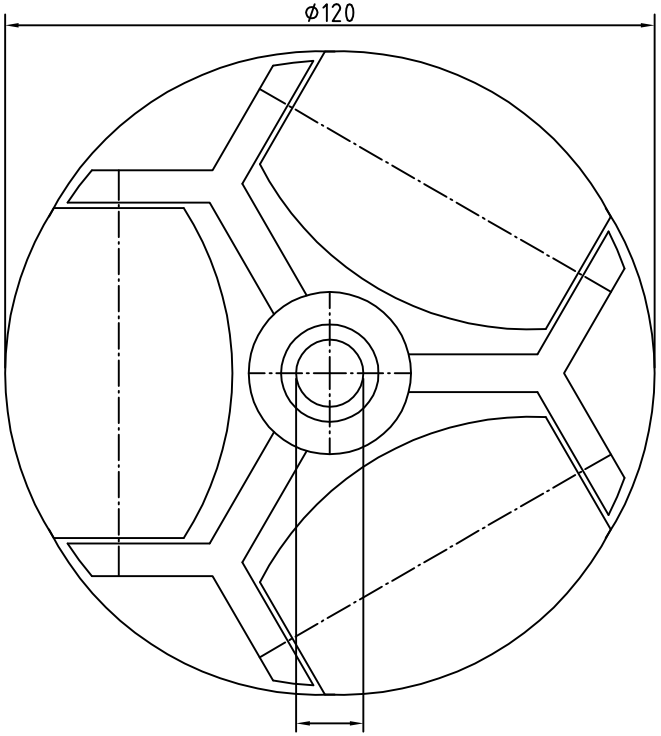

					Datum	Name	TRAPOROL GmbH Industriestraße 1 48712 Gescher	
				Gez.				
				Verif.				
Änderung		Datum	Name	Verif.				
✓	▽	a ✓	b ✓	c ✓	Maßstab		Benennung ARS120	
roh ✓	▽	Rz100	Rz25	Rz6.3				
Oberfläche DIN ISO 1302					Gewicht			
Freimaßtoleranzen DIN ISO 2768							Werkstoff	Zeichng.-Nr. –
Freistiche DIN 509								
Für diese Unterlagen behalten wir uns alle Rechte vor. Zuwiderhandlungen verpflichten zu Schadensersatz. (vergl. DIN 34)							Art. Nr.	Plotdatum