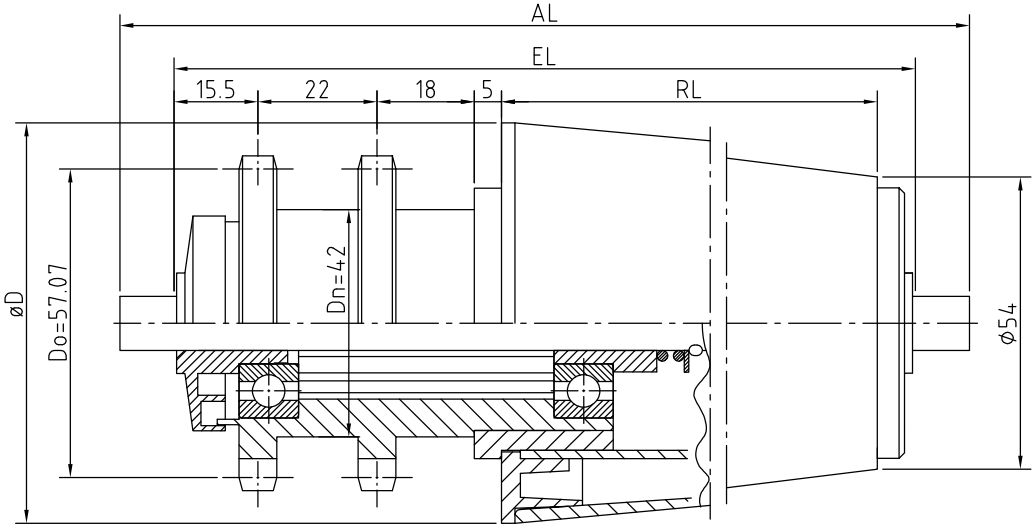

					Datum	Name		TRAPOROL GmbH Industriestraße 1 48712 Gescher
				Gez.				
				Verif.				
Änderung		Datum	Name	Verif.				
roh		Rz100	Rz25	Rz6.3	Maßstab		Benennung	Serie 68 - FA
Oberfläche DIN ISO 1302					Gewicht			
Freimaßtoleranzen DIN ISO 2768							Werkstoff	Zeichng.-Nr. –
Freistiche DIN 509								

Für diese Unterlagen behalten wir uns alle Rechte vor.
Zuwiderhandlungen verpflichten zu Schadensersatz. (vergl. DIN 34)

Art. Nr.

Plotdatum