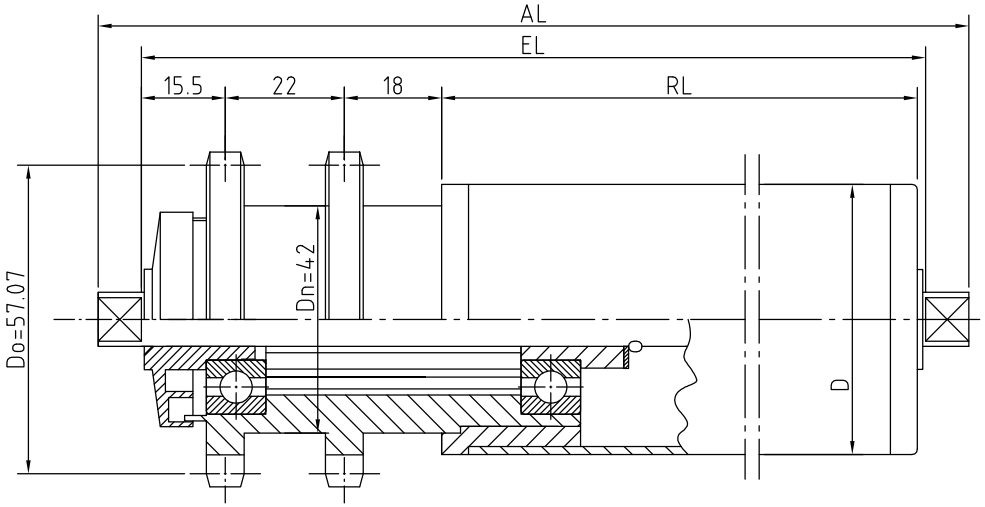

					Datum	Name	TRAPOROL GmbH Industriestraße 1 48712 Gescher	
				Gez.				
				Verif.				
Änderung		Datum	Name	Verif.				
√	√ a	√ b	√ c	Maßstab			Benennung Serie 44 - SW	
√ roh	√	√ Rz100	√ Rz25	√ Rz6.3				
Oberfläche DIN ISO 1302				Gewicht				
Freimaßtoleranzen DIN ISO 2768							Werkstoff	Zeichng.-Nr. –
Freistiche DIN 509								
Für diese Unterlagen behalten wir uns alle Rechte vor. Zuwiderhandlungen verpflichten zu Schadensersatz. (vergl. DIN 34)							Art. Nr.	Plotdatum